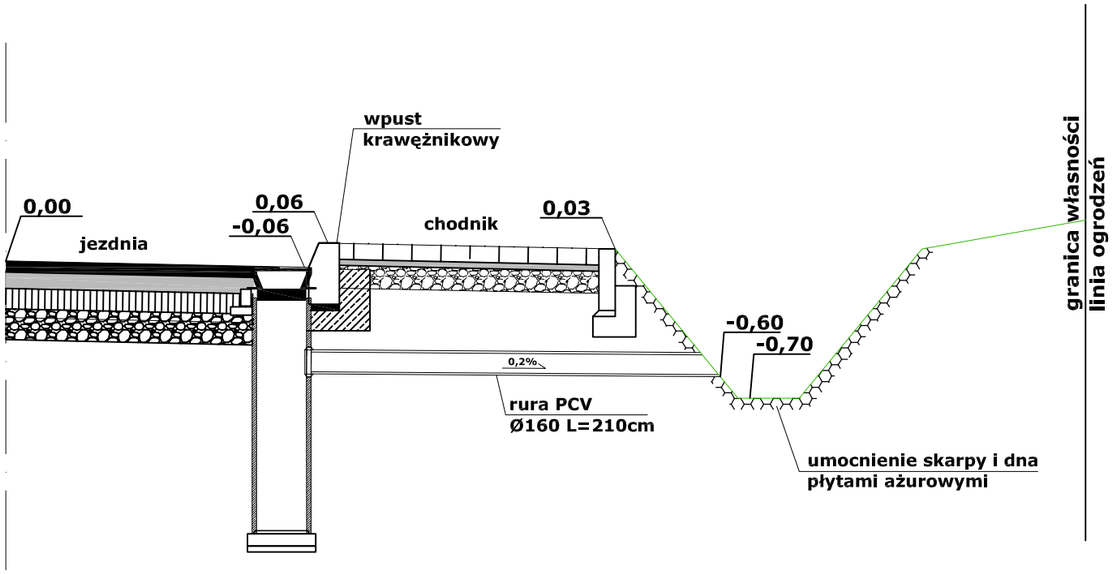

WPUST ULICZNY

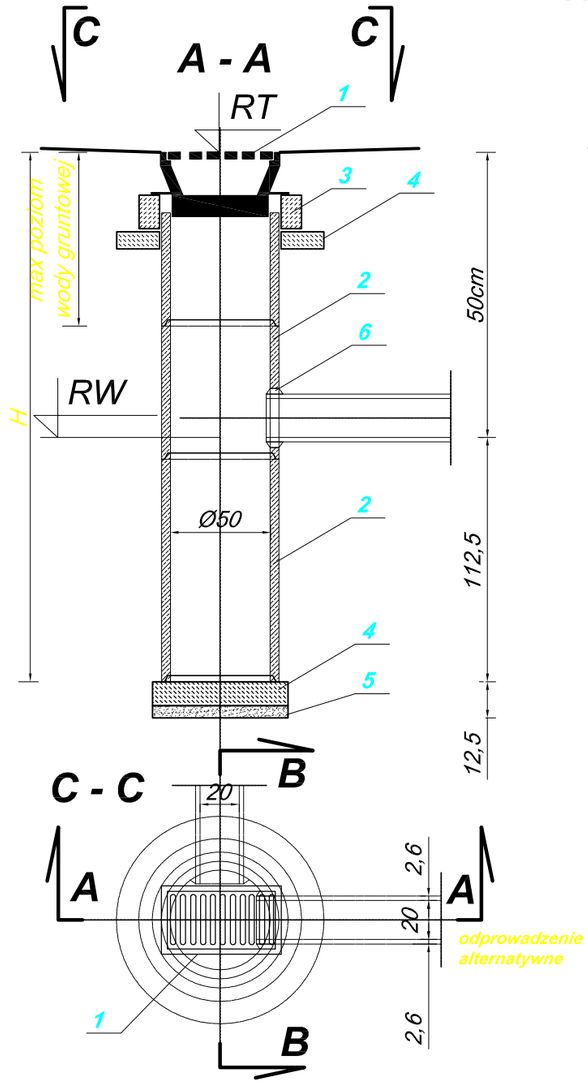

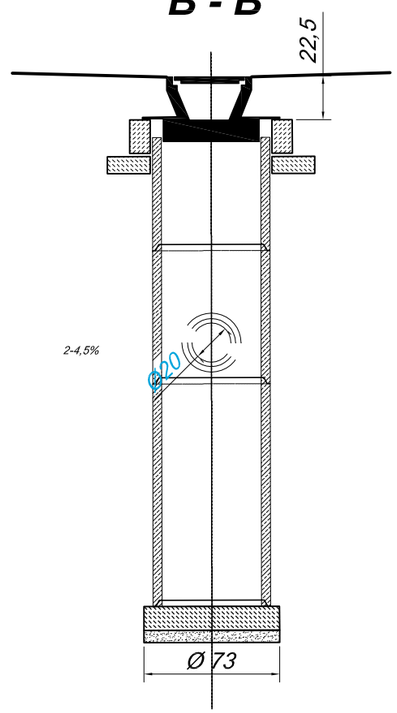

ZASTOSOWANIE:
- Do odprowadzania wód opadowych
Z jezdni ulicznych i placów do kanałów deszczowych
MATERIAŁY:

1. *Wpust uliczny przejazdowy zatrzaskowy typ ciężki wg PN/H-74081*
2. *Kręgi żelbetowe WITROS średnicy Ø50cm z betonu żwirowego klasy B250 /marka 250/ wysokości 30 lub 50 cm wg KB1-22.2.6/6*
3. *Pierscień zelbetowy Ø65cm z betonu wibrowanego klasy B200 /marka 200/ stal zbroj. StOS*
4. *Płyta fundamentowa grubosci 15cm wykonana z betonu klasy B150 /marka 150/*
5. *Podsypka z tłucznia lub żwiru grubości 7cm*
6. *Przejście szczelne tulejowe*

OBIEKT	Przebudowa drogi gminnej (ul. Nadrzecznej) w miejscowości Własna gmina Starcza	
RYSUNEK	Schemat wpustu, podłączenie wpustu	
	BRANŻA DROGOWA	PODPIS
OPRACOWAŁ	mgr inż. Marcin Wołek	
PROJEKTOWAŁ	inż. Edward Hibner UAN–VIII 83861/20/90	
SPRAWDZIŁ	inż. Ryszard Sidorowicz SLK/0096/PWOK/03	
Rys. 6	SKALA:	DATA: 11.2010