## Pd10 wyk. x 1

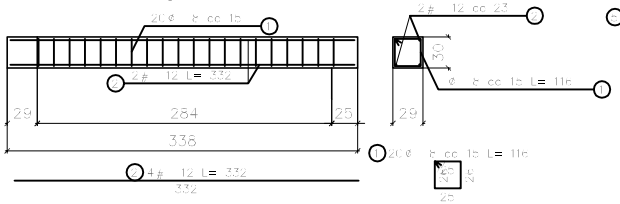

## Pd11 wyk. x 1

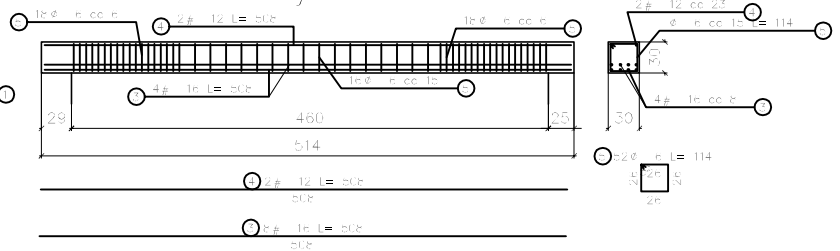

## Pd12 wyk. x 1

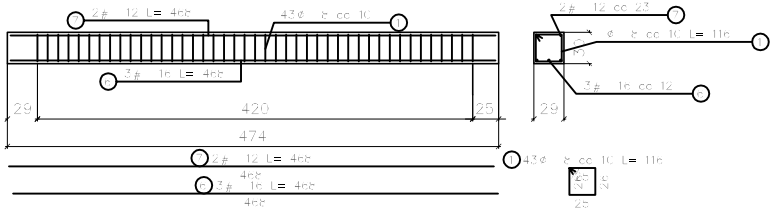

## Pd13 wyk. x 1

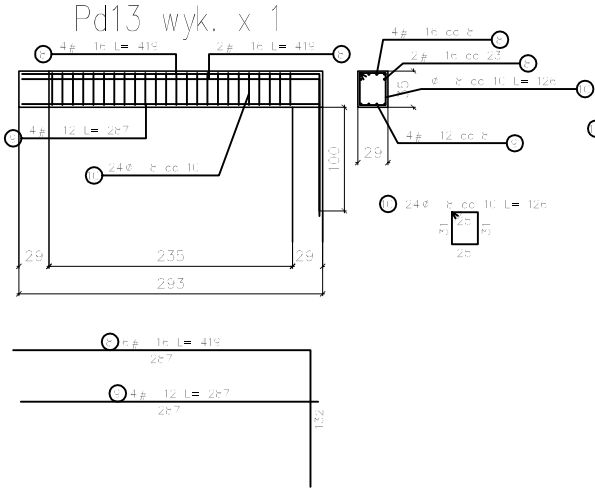

## Pd15 wyk. x 1

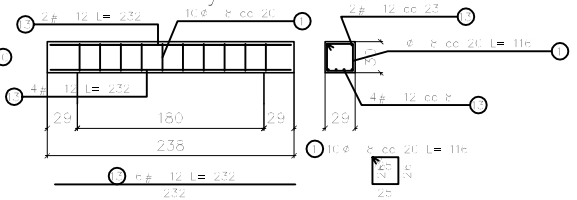

## Pd14 wyk. x 1

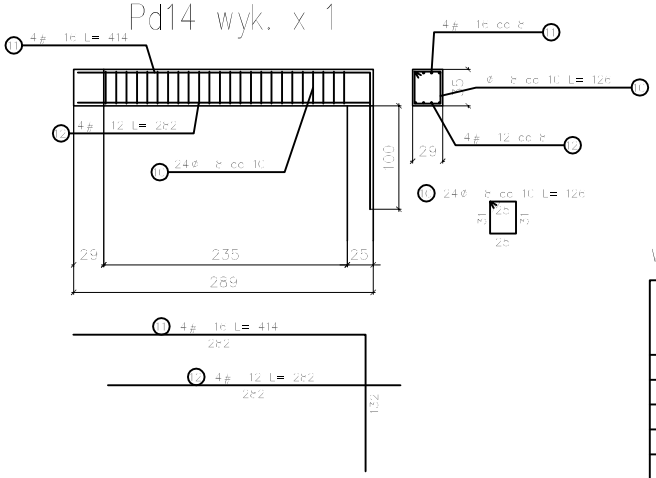

WYKAZ STALI ZBROJENIOWEJ

| Nr | Średnica [mm] | | Długość [cm] | Ilość [szt.] | Długość całkowita [m] | | | |
|---|---|---|---|---|---|---|---|---|
| | | | | | StOS | | RB500W | |
| | ∅ | # | | | ∅6 | ∅8 | #12 | #16 |
| 1 | 8 | | 116 | 73 | | 84.68 | | |
| 2 | | 12 | 332 | 4 | | | 13.28 | |
| 3 | | 16 | 508 | 8 | | | | 40.64 |
| 4 | | 12 | 508 | 2 | | | 10.16 | |
| 5 | 6 | | 114 | 52 | 59.28 | | | |
| 6 | | 16 | 468 | 3 | | | | 14.04 |
| 7 | | 12 | 468 | 2 | | | 9.36 | |
| 8 | | 16 | 419 | 6 | | | | 25.14 |
| 9 | | 12 | 287 | 4 | | | 11.48 | |
| 10 | 8 | | 126 | 48 | | 60.48 | | |
| 11 | | 16 | 414 | 4 | | | | 16.56 |
| 12 | | 12 | 282 | 4 | | | 11.28 | |
| 13 | | 12 | 232 | 6 | | | 13.92 | |
| Długość ogółem [m] | | | | | 59.28 | 145.16 | 69.48 | 96.38 |
| Masa jednostkowa [kg/m] | | | | | 0.222 | 0.395 | 0.888 | 1.578 |
| Masa ogółem [kg] | | | | | 13.16 | 57.34 | 61.70 | 152.09 |
| Masa razem [kg] | | | | | 70.50 | | 213.79 | |

BETON KONSTRUKCYJNY: B30
STAL ZBROJENIOWA: StOS, RB500W
Rozpatrywać łącznie z projektem architektury

| – | – | – | |
|---|---|---|---|
| Indeks | opis zmian | Data | Podpis |

Projekt budowlany przebudowy i rozbudowy budynku gminnego ośrodka zdrowia
ul. Zdrowa 3, gm. Starcza; dz. nr ewid. 19/4 , k.m. 1, obr. Własna

Proj. architektoniczny: ANTA ARCHITEKCI Daniel Cieślik, KOPIEC, ul. Parkowa 2

Nr rys.: K05 skala 1:50

Przedmiot rysunku: Podciąg Pd10, Pd11, Pd12, Pd13, Pd14, Pd15

| | Imię i nazwisko | Nr uprawnień | Data | |
|---|---|---|---|---|
| Projektował: | mgr inż. Jędrzej Zdziechowski | SWK/0034/POCK/05 | 10.04.2008 | |
| Opracował: | mgr inż. Jędrzej Zdziechowski | SWK/0034/POCK/05 | 10.04.2008 | |
| Sprawdził: | | | | |