TYPOWA STUDZIENKA KANALIZACYJNA ø1200

PRZEKRÓJ A–A

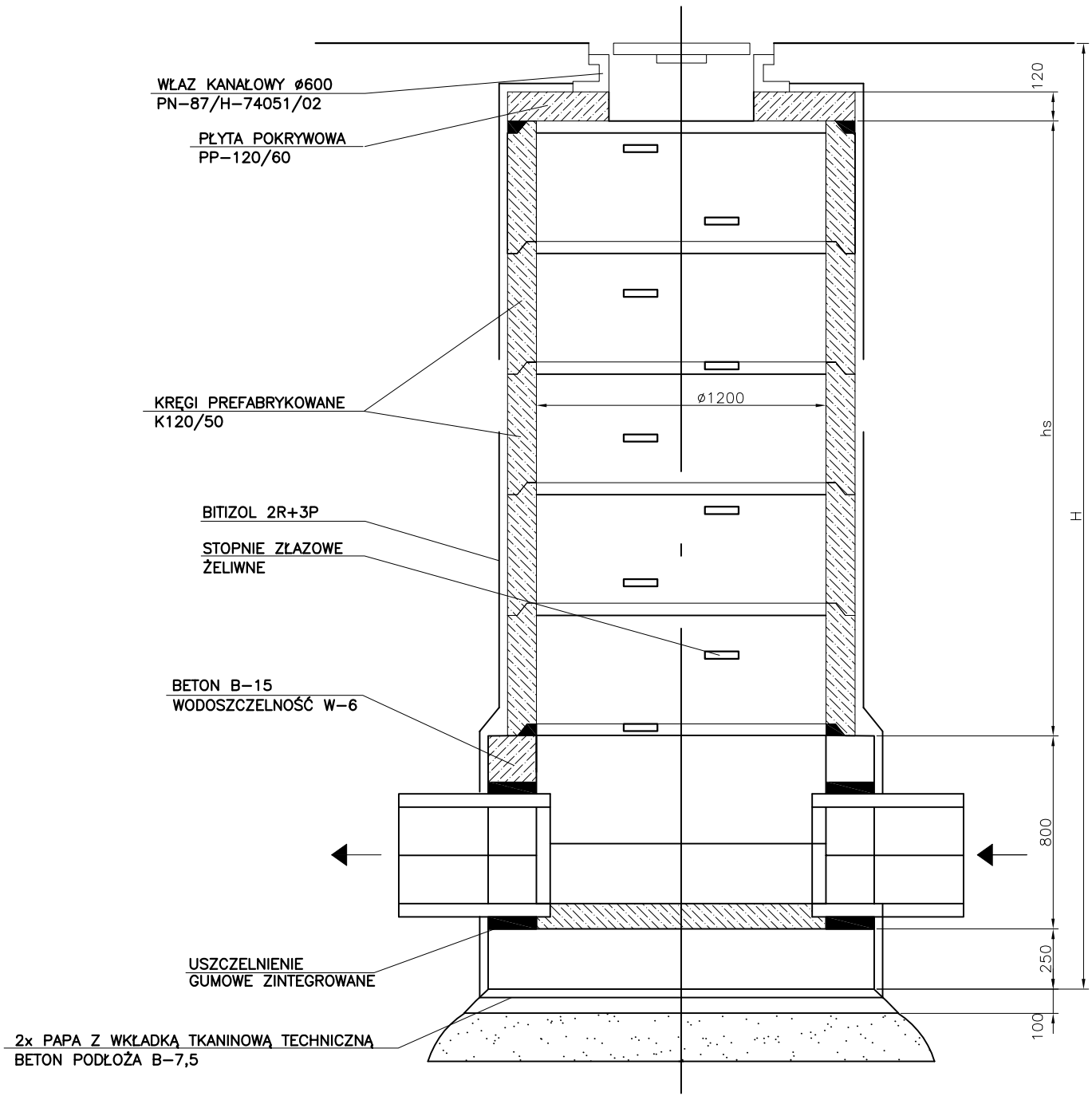

RZUT POZIOMY

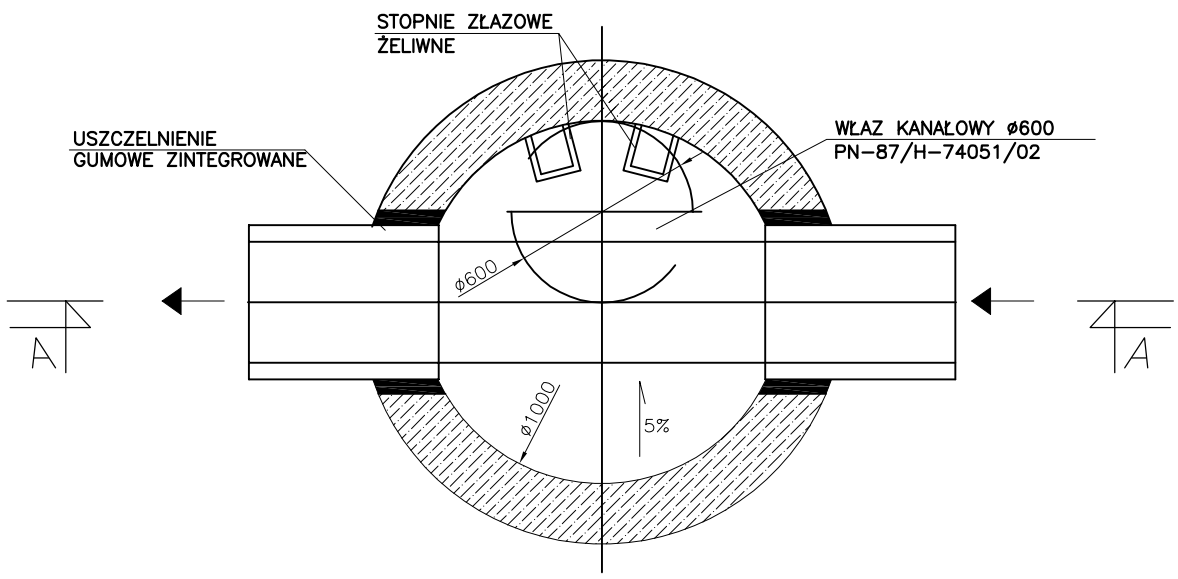

NBM Technologie	NBM Technologie Mroczka i Wspólnicy spółka jawna 42–200 Częstochowa ul. Bór 143/157 tel/fax: 34 365–75–81 e–mail: biuro@nbmtechnologie.pl				
ZADANIE: „ROZBUDOWA WODOCIĄGU GMINNEGO – BUDOWA UJĘCIA I STACJI UZDATNIANIA WODY W MIEJSCOWOŚCI KLEPACZKA WRAZ Z INFRASTRUKTURĄ TOWARZYSZĄCĄ”					
OBIEKT: STACJA UZDATNIANIA WODY WRAZ Z INFRASTRUKTURĄ TOWARZYSZĄCĄ W MIEJSCOWOŚCI KLEPACZKA					STADIUM DOKUMENTACJI
INWESTOR: GMINA STARCZA ul. Gminna 4, 42–261 STARCZA					PBW PROJEKT BUDOWLANO–WYKONAWCZY CZĘŚĆ TECHNOLOGICZNO–SANITARNA
NR EWID. DZIAŁEK:199, 197/37, 181, 197/22 OBRĘB KLEPACZKA					SKALA
NAZWA RYSUNKU: TYPOWA STUDZIENKA KANALIZACYJNA ø1200					–
PROJEKTOWAŁ:	NR UPRAWNIEŃ	SPECJALNOŚĆ	PODPIS	DATA	NR RYSUNKU
mgr inż. Tomasz Tarapacz	SLK/3144/PWOS/10	TECHNOLOGICZNO –SANITARNA		10.2012	T–23
OPRACOWAŁ: mgr inż. Weronika Kulesza				10.2012	
SPRAWDZIŁ: mgr inż. Teresa Syc–Wójcik	SLK/1030/PWOS/05	TECHNOLOGICZNO –SANITARNA		10.2012	